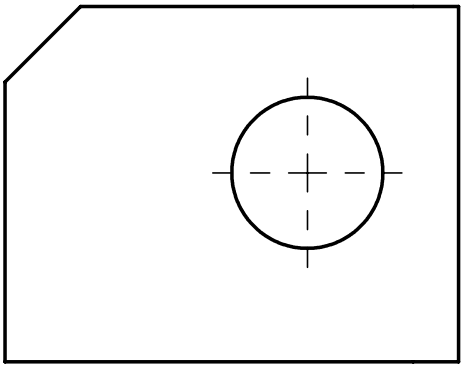

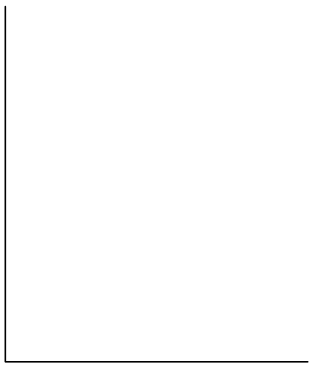

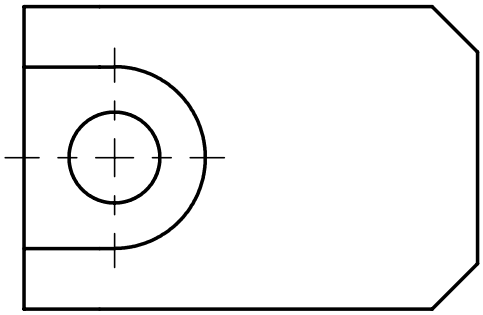

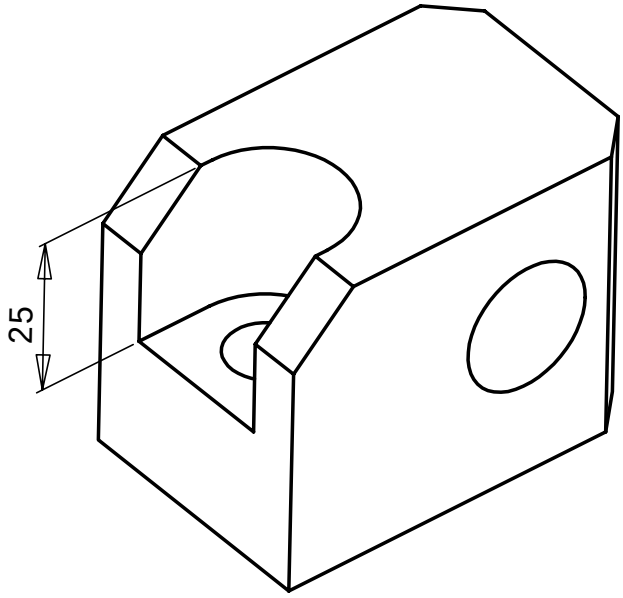

La vue de face est incomplète,
terminer les 3 vues.
Représenter toutes les arêtes cachées.

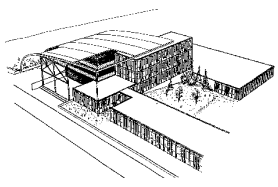

LP Jules RAIMU
NÎMES

COULISSEAU ORIENTABLE

NOM :

Date :

Ech.: **1 : 1**

Bac. Pro. Etudes et Définitions de Produits Industriels

A4